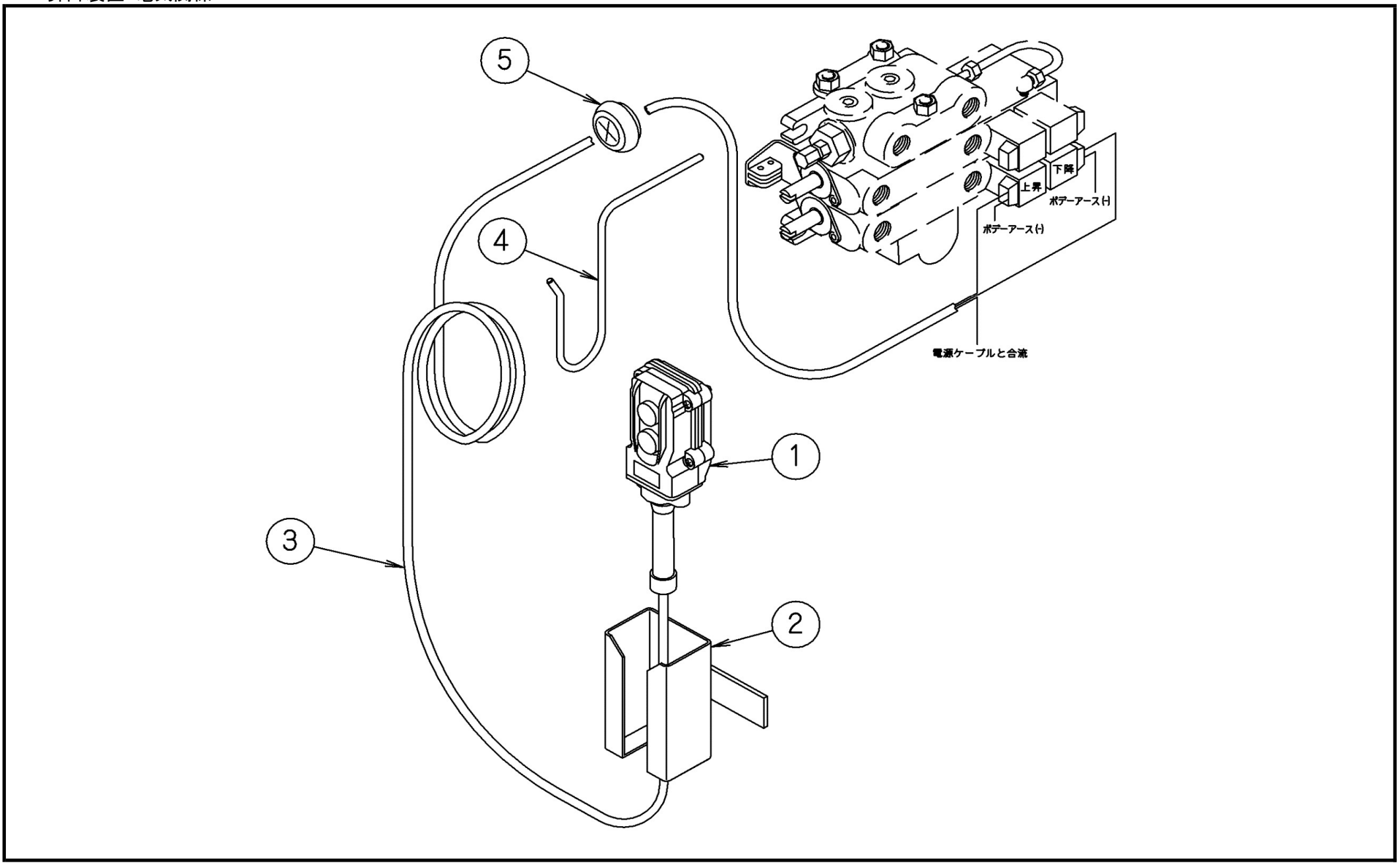
5
4
3
1
2
下降
上昇
ボデーアース(-)
ボデーアース(-)
電源ケーブルと合流

符号	品　番	品　名	規　格	数量	備　考	販売単価
1	BP19- 12290	ホイストスイッチ	春日電機 COB61	1	ﾌﾞｯｼﾝｸﾞC7	¥8,050
2	BP14- 10810	ホイストスイッチホルダ		1		¥15,400
3	BP19- 11720	リモートケーブル	3芯 VCTF 1.25mm			¥570
4	BR01- 21131 -502	リモートケーブル吊り金具	φ10	1		¥6,100
5	BP19- 13720	グロメット	SG-38A	1		¥110