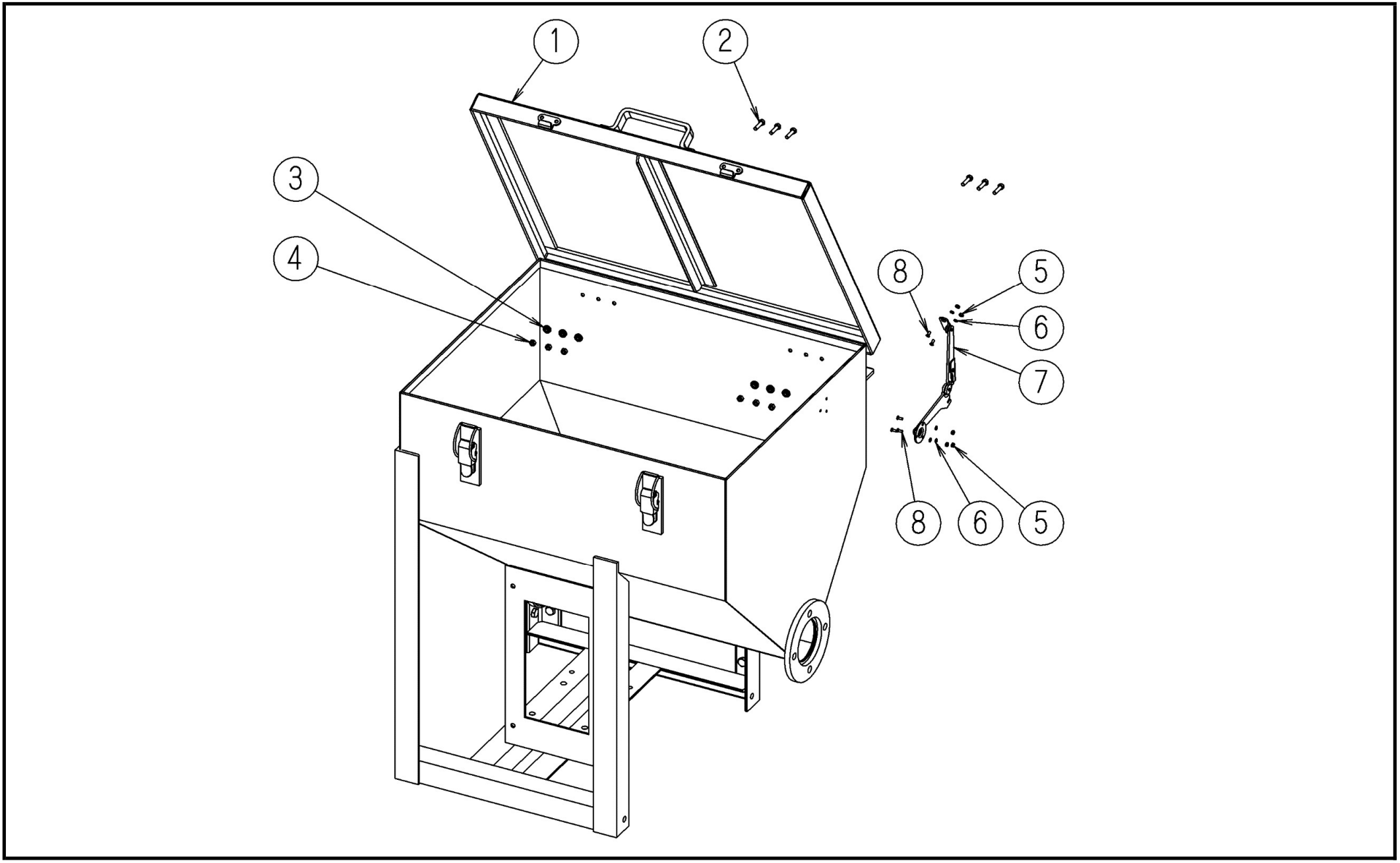
1
2
3
4
5
6
7
8
8
6
5

| 符号 | 品　番 | 品　名 | 規　格 | 数量 | 備　考 | 販売単価 |
|---|---|---|---|---|---|---|
| 1 | BR13- 11311 | リッド | 単車　スチール | 1 | | ¥51,470 |
| | BR13- 12351 | リッド | 単車　ステンレス | 1 | | ¥124,360 |
| | BR13- 13311 | リッド | トラクタ・トレーラ　スチール | 1 | | ¥51,470 |
| | BR13- 13351 | リッド | トラクタ・トレーラ　ステンレス | 1 | | ¥124,360 |
| ** | 2403- C-1147-1 | スプリングパチン錠 | タキゲン　C-1147-1 | 2 | ホッパ及びリッドに溶接取付 | ¥2,710 |
| 2 | 1022- 05200 | 六角ボルト | M5*0.8 L=20 | 6 | | ¥40 |
| 3 | 2403- C-1029-WP-M5 | 防水ワッシャ | タキゲン C-1029-WP-M5 | 6 | | ¥150 |
| 4 | 1222- 05040 | 六角ナット | M5*0.8 | 6 | | ¥20 |
| 5 | 1222- 03020 | 六角ナット | M3*0.5 | 5 | | ¥20 |
| 6 | 1282- 03070 | ばね座金 | M3 | 5 | | ¥20 |
| 7 | 2402- B-1020-B-1-R | ストッパ付き蓋用ステー | タキゲン B-1020-B-1-R | 1 | | ¥7,170 |
| 8 | 1111- 03080 | 十字穴付き皿小ねじ | M3*0.5 L=8 | 5 | | ¥20 |
| ** | 2402- B-1078-14 | 平型蝶番 | タキゲン　B-1078-14 | 2 | リッドに溶接取付 | ¥2,330 |
| ** | BR13- 13611 | ネオロン角紐 | 20*t5.0（3mカット） | 3 | リッドに接着 | ¥3,240 |