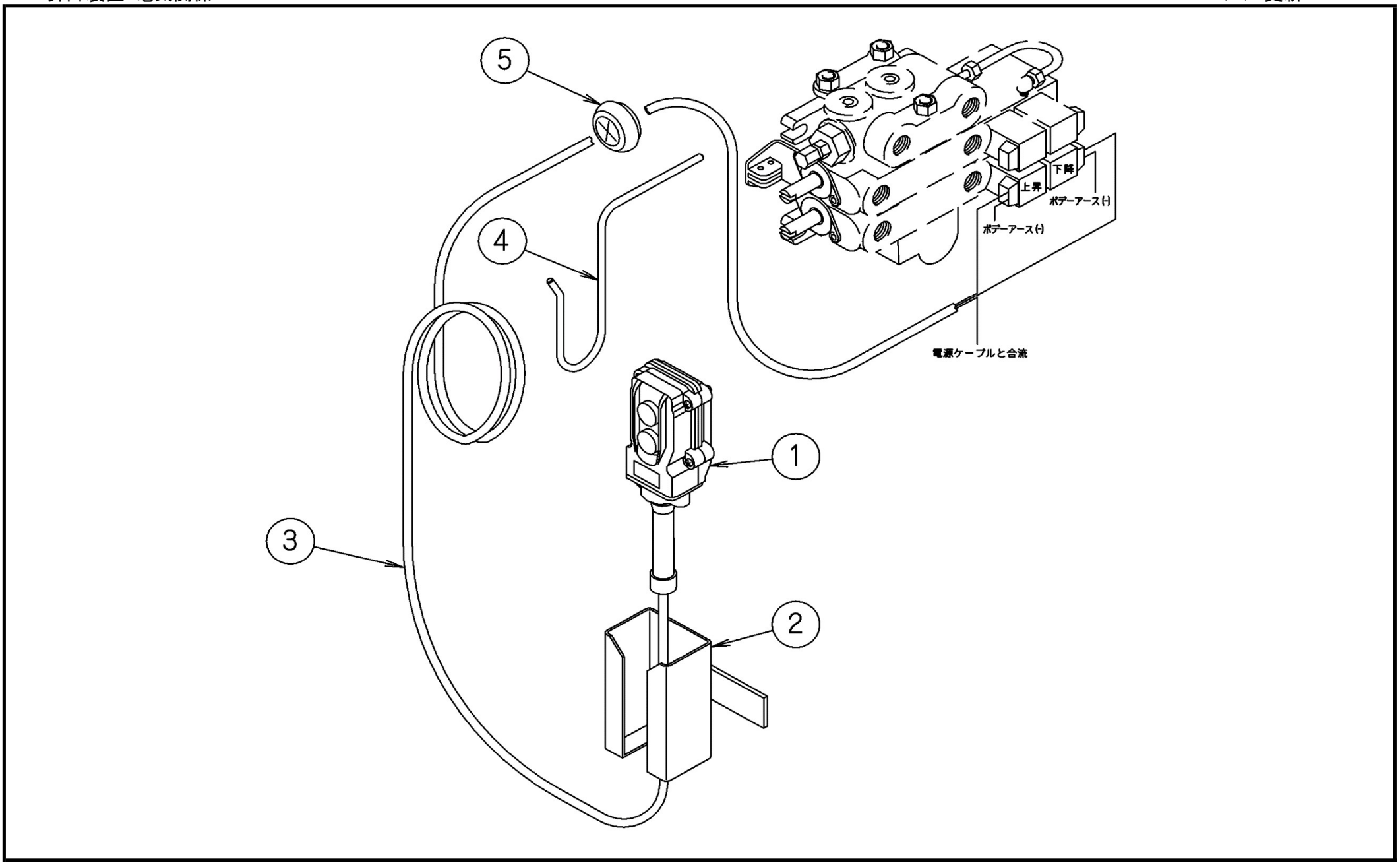
5
4
3
1
2
下降
上昇
ボデーアース(-)
ボデーアース(-)
電源ケーブルと合流

25. 昇降装置・電気関係

符号	品　番	品　名	規　格	数量	備　考
1	BP19-　12290	ホイストスイッチ	春日電機　COB61	1	
2	BP14-　10810	ホイストスイッチホルダ		1	
3	BP19-　11720	リモートケーブル	3芯　VCTF 1.25mm		
4	BR01-　21131	リモートケーブル吊り金具	φ10	1	
5	BP19-　13720	グロメット	SG-38A	1	